記号	年月日	改　訂　記　事	担当	承認
△				
△				

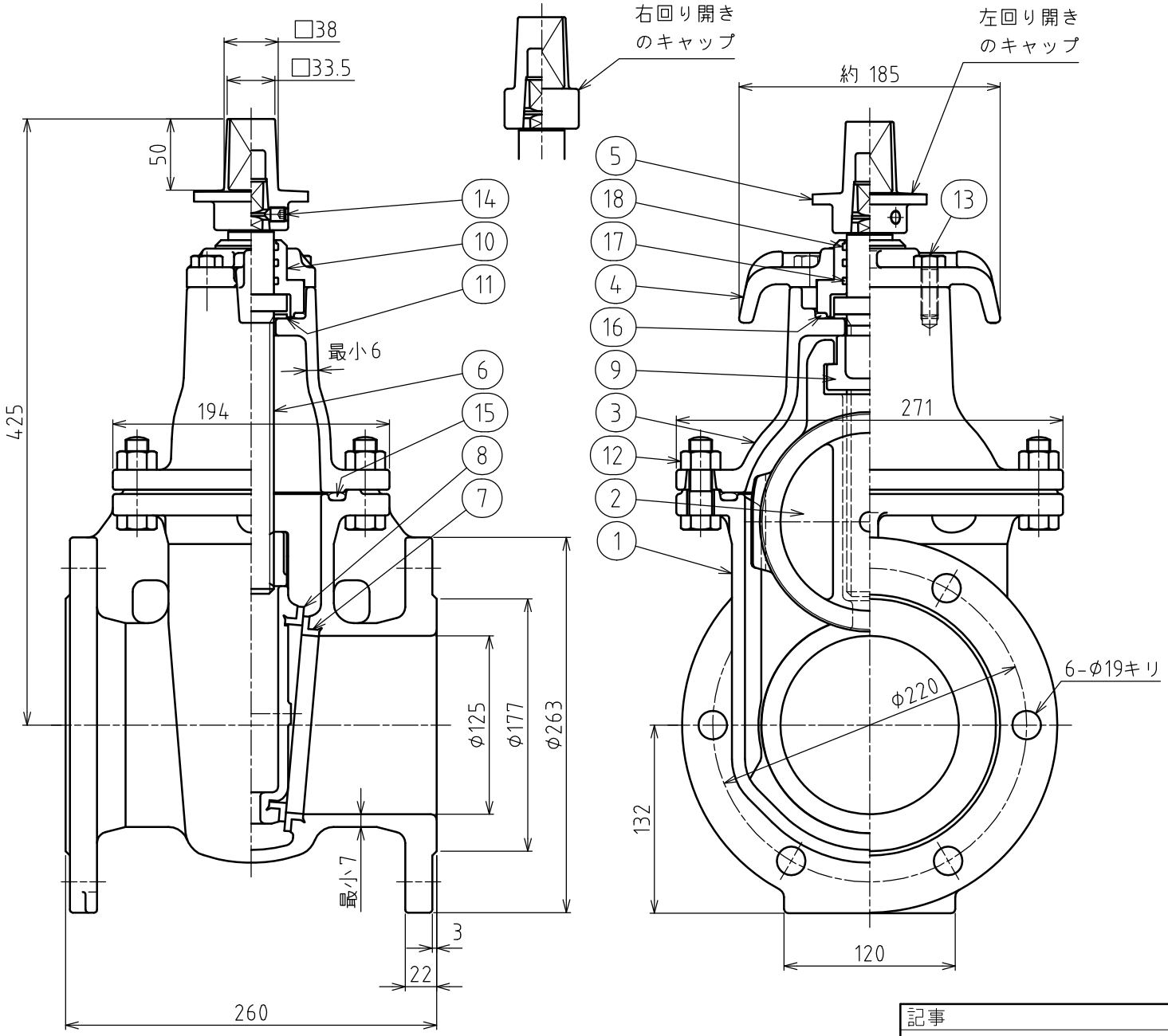

No,	名　称	材　料	数量	備　考
18	ダストシール	NBR	1	
17	Oリング	NBR	2	
16	Oリング	NBR	1	
15	Oリング	NBR	1	
14	六角穴付止めねじ	SCM435	1	
13	六角ボルト	SWCH	4	
12	六角ボルトナット	SWCH	6	
11	スラストワッシャ	POM樹脂	1	
10	Oリングケース	C3771B	1	
9	めねじこま	CAC406	1	
8	弁体弁座	CAC406	2	
7	弁箱弁座	CAC406	2	
6	弁　棒	C3771B	1	
5	キャップ	FCD450-10	1	
4	パッキン箱	FCD450-10	1	
3	ふ　た	FCD450-10	1	
2	弁　体	FCD450-10	1	
1	弁　箱	FCD450-10	1	

仕　様			
MM-C2型 FCD 7.5K 内面粉体塗装	最高使用圧力		0.75 MPa
	試験圧力	弁箱	1.75 MPa
		弁座	0.75 MPa

図名	JWWA B 122　2種　ショート φ125　水道用ダクタイル鋳鉄仕切弁				
課長	検図	設計	製図	第三角法	尺度
古居	瀧本	古居	古居	日付 2013/10/17	1:3

記事

宮部鉄工株式会社　図番　M-13327 △