記号 MARKS	年月日 DATE	改訂記事 REVISION	担当 DESIGN	承認 APPROVED
△				
△				

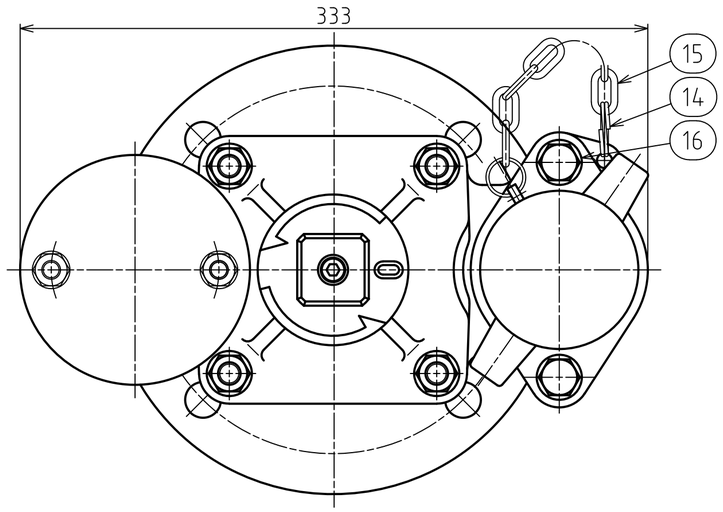

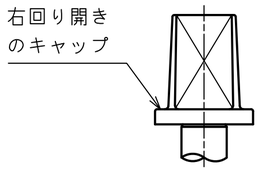

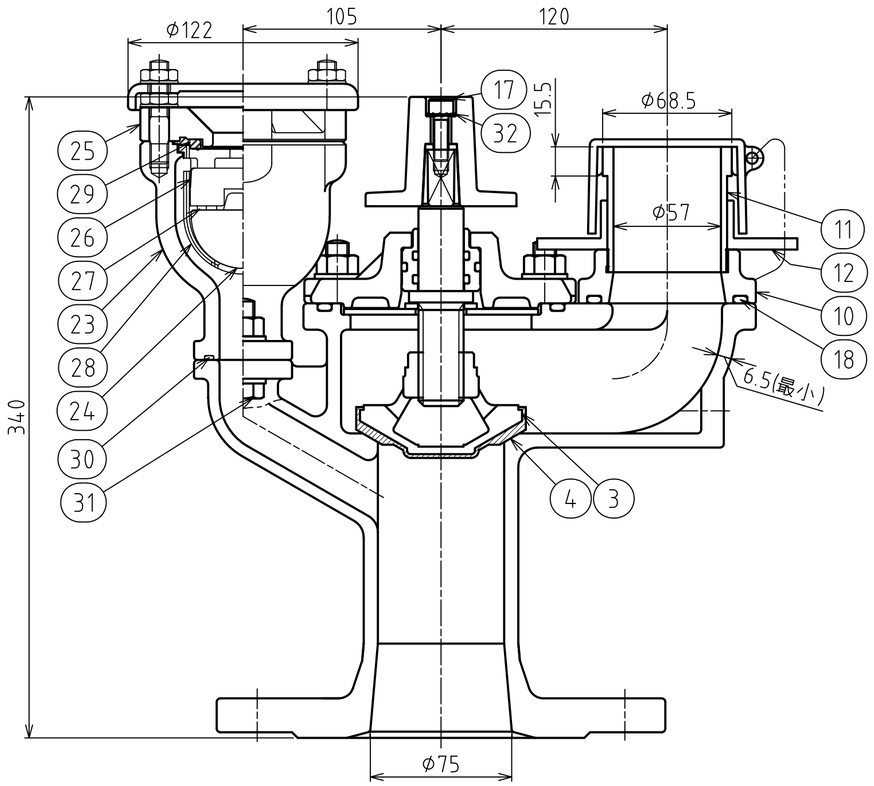

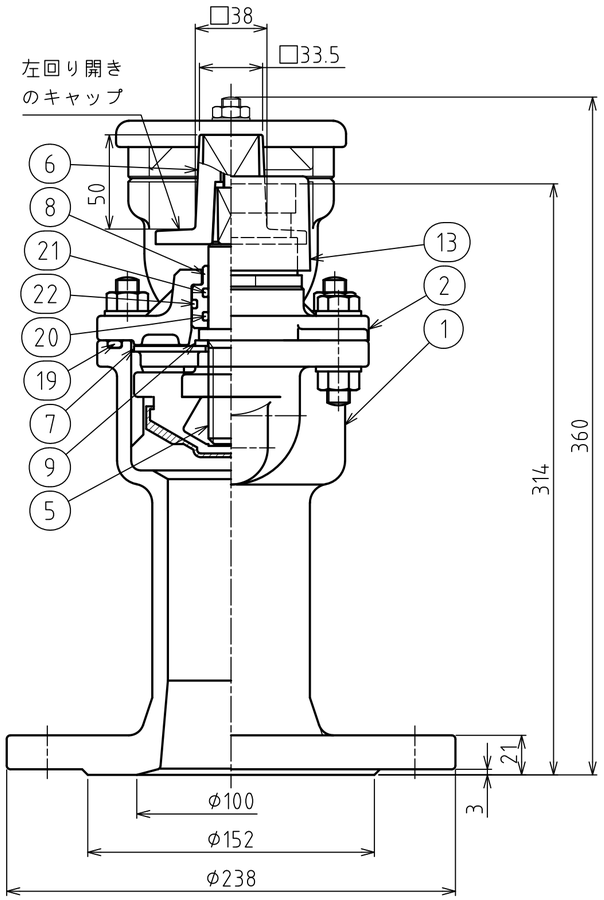

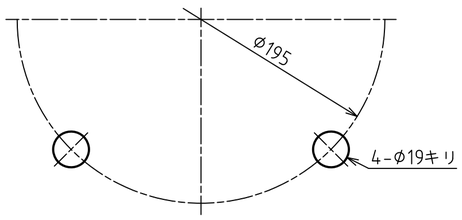

品番 NO.	名称 NAME OF PARTS	材料 MATERIAL	数量 Q'TY	備考 REMARKS
32	歯付き座金(外歯型)	SUS304-CSP	1	太陽ステンレススプリング製
31	六角ボルト・ナット	SUS304	2	平座金付
30	Oリング	NBR	1	
29	大空気孔弁座	SBR	1	
28	案　内	合成樹脂	1	
27	小空気孔弁座	SBR/C3604	1	
26	遊動弁体	合成樹脂	1	
25	空気弁ふた	FCD450-10	1	
24	フロート弁体	発泡樹脂	1	
23	空気弁弁箱	FCD450-10	1	
22	Oリング	NBR	1	
21	ベンタシール	NBR	1	
20	Oリング	NBR	1	
19	Oリング	NBR	1	
18	Oリング	NBR	1	
17	六角穴付ボルト	SUS304	1	M8× 25L
16	六角ボルト ナット	SUS304	6	平座金付
15	チェーン	PE樹脂	1	
14	二重リング	SUS304	2	
13	口金ふた	ABS樹脂	1	
12	押し輪	SCS13	1	
11	差し金具	SUS304	1	又はSCS13
10	口金フランジ	SCS13	1	
9	スラストワッシャ	POM樹脂	1	
8	Oリングケース	POM樹脂	1	
7	弁棒受け	SUS304	1	
6	キャップ	FCD450-10	1	
5	弁　棒	SUS403	1	又はSUS304
4	弁体弁座	EPDM	1	
3	弁　体	CAC411	1	又はCAC406
2	パッキン箱	FCD450-10	1	
1	弁　箱	FCD450-10	1	

承認 APPROVED	検図 CHECK	設計 DESIGN	製図 NAME	仕様 SPECIFICATION		
瀧本	瀧本	吉居	瀧本	最高使用圧力 MAXIUM OPERATING PRESSURE		0.75 MPa
				試験圧力 TEST PRESSURE	弁箱 BODY	1.75 MPa
第三角法 THIRD ANGLE PROJECTION					弁座 SEAT	※1.3 MPa

日付 DATE	2024/12/26	主材料 MAIN MATERIAL	FCD450-10
尺度 SCALE	1:2.3	呼び圧力 NOMINAL PRESSURE	7.5K
型式 SCALE	MS-NADⅠ型	塗装 PAINT	内外面粉体塗装

図名 TITLE: エアネクスト消火栓　ロング型
空気弁付地下式消火栓 単口 φ100× 340H

記事 DESCRIPIONS
※空気弁弁座漏れ試験圧力：0.75Mpa

宮部鉄工株式会社 MIYABE IRON WORKS CO., LTD.

図番 DWG.NO. AM-F24242△

A2